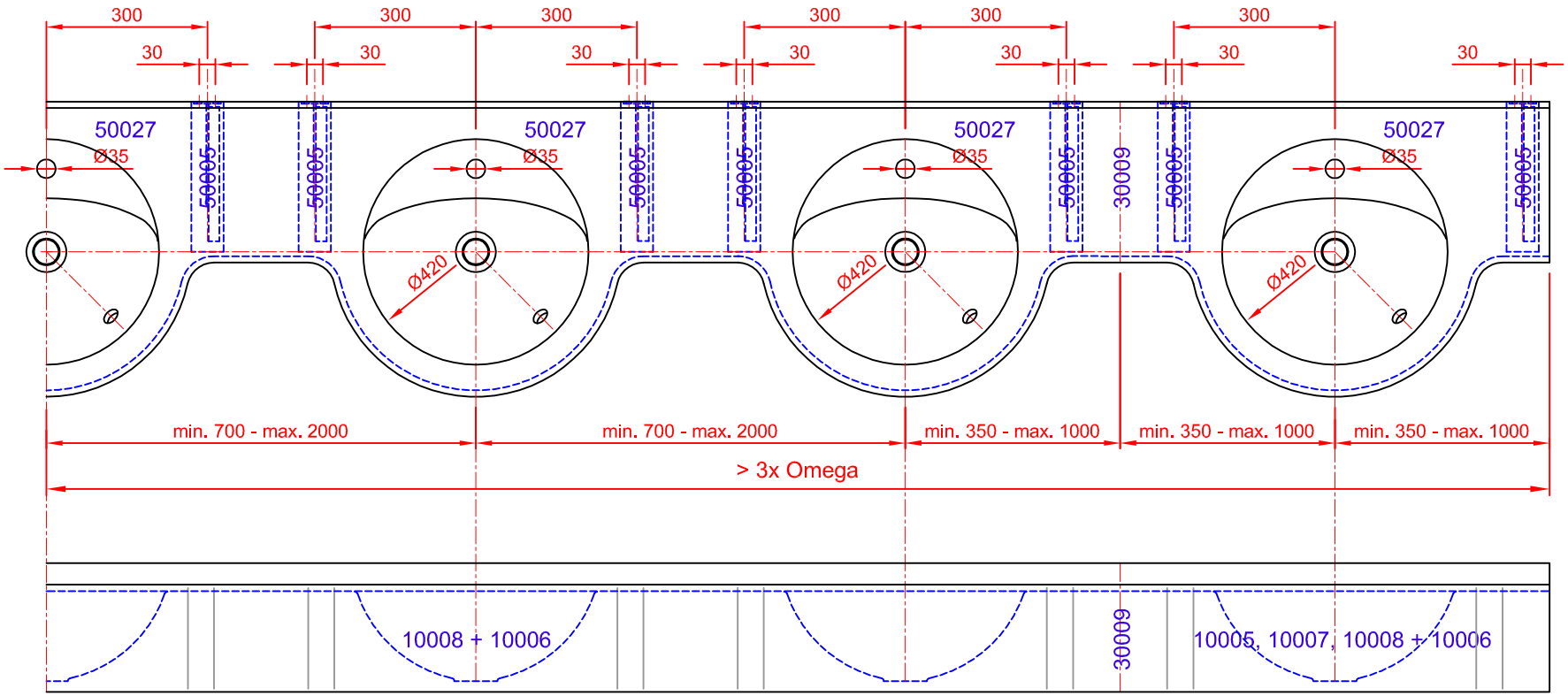
300
30
50027
Ø35
50005
Ø420
30009
min. 700 - max. 2000
min. 350 - max. 1000
> 3x Omega
10008 + 10006
10005, 10007, 10008 + 10006