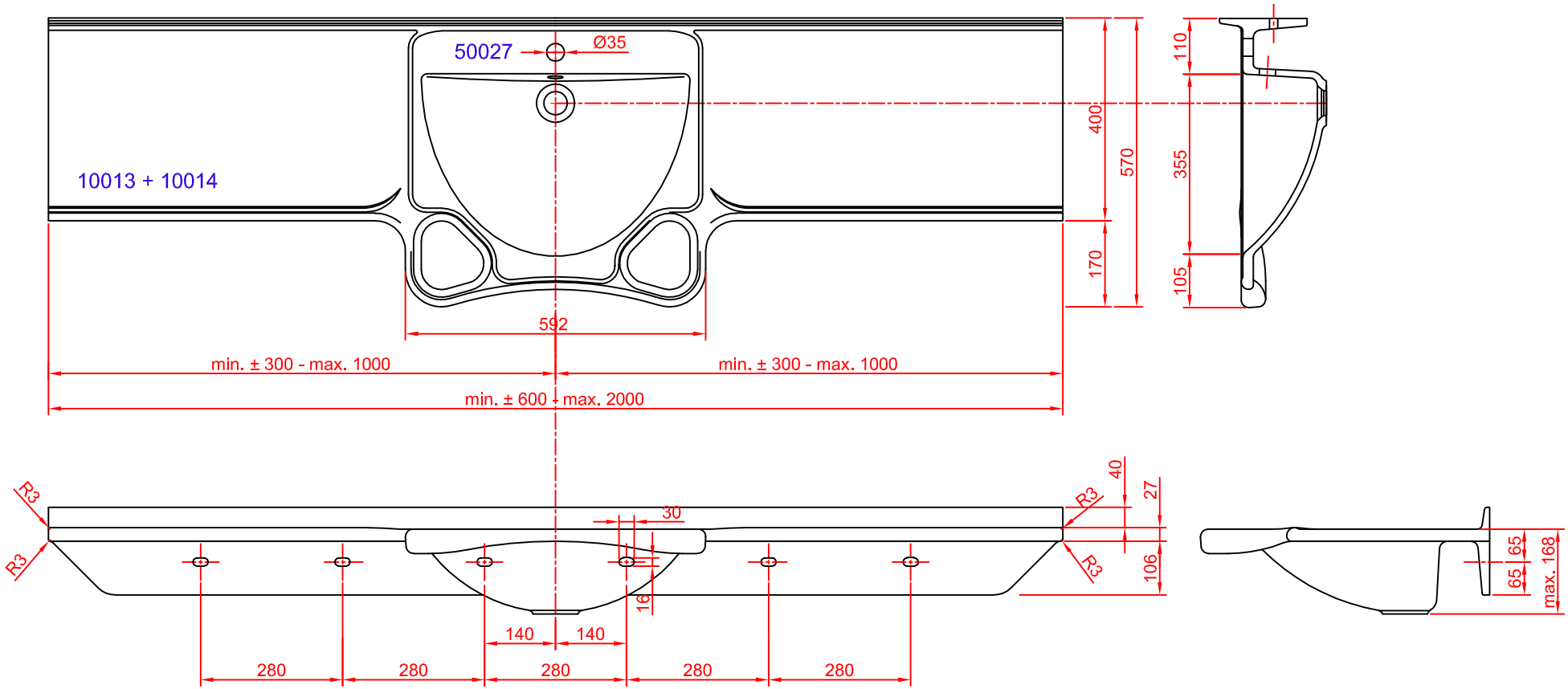
50027
Ø35
10013 + 10014
400
570
170
110
355
105
592
min. ± 300 - max. 1000
min. ± 300 - max. 1000
min. ± 600 - max. 2000
R3
R3
R3
R3
40
27
106
30
16
140
140
280
280
280
280
280
65
65
max. 168