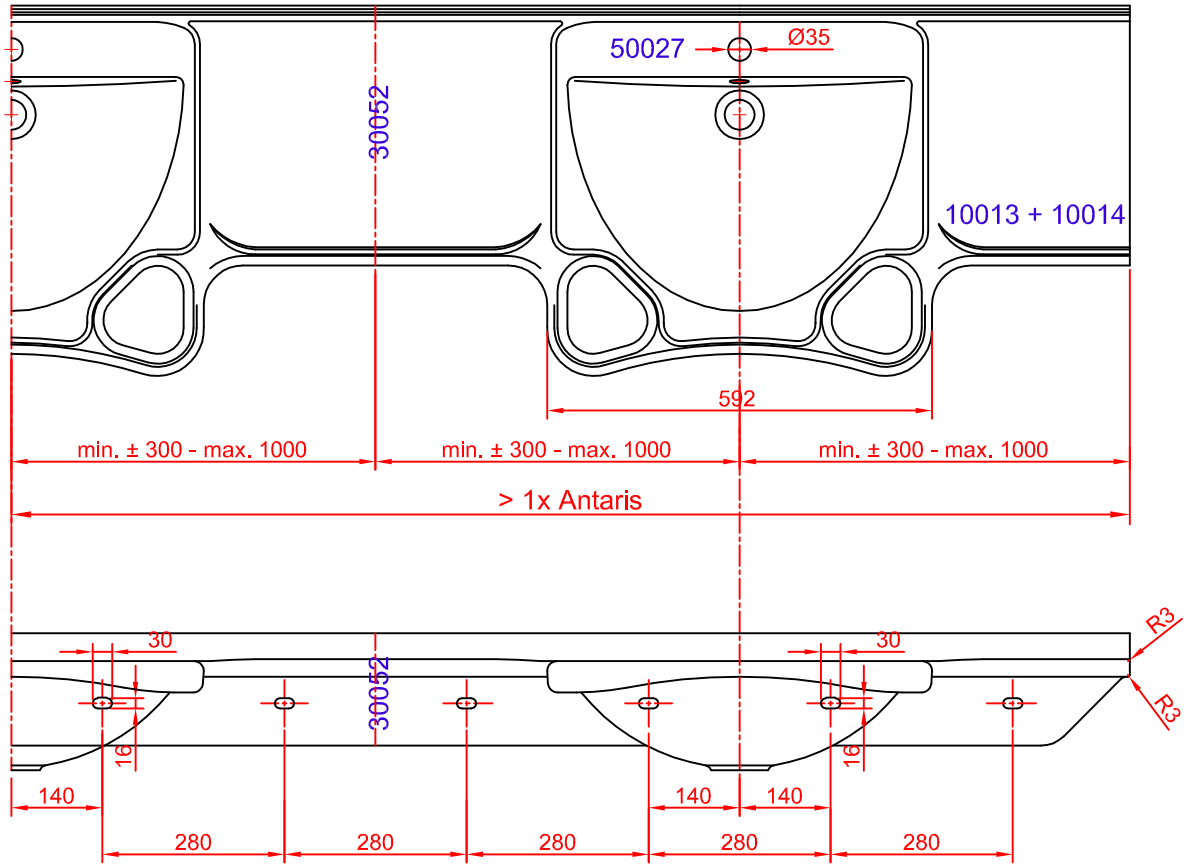
50027
Ø35
30052
10013 + 10014
592
min. ± 300 - max. 1000
min. ± 300 - max. 1000
min. ± 300 - max. 1000
> 1x Antaris
30
30
30052
R3
R3
16
16
140
140
140
280
280
280
280
280