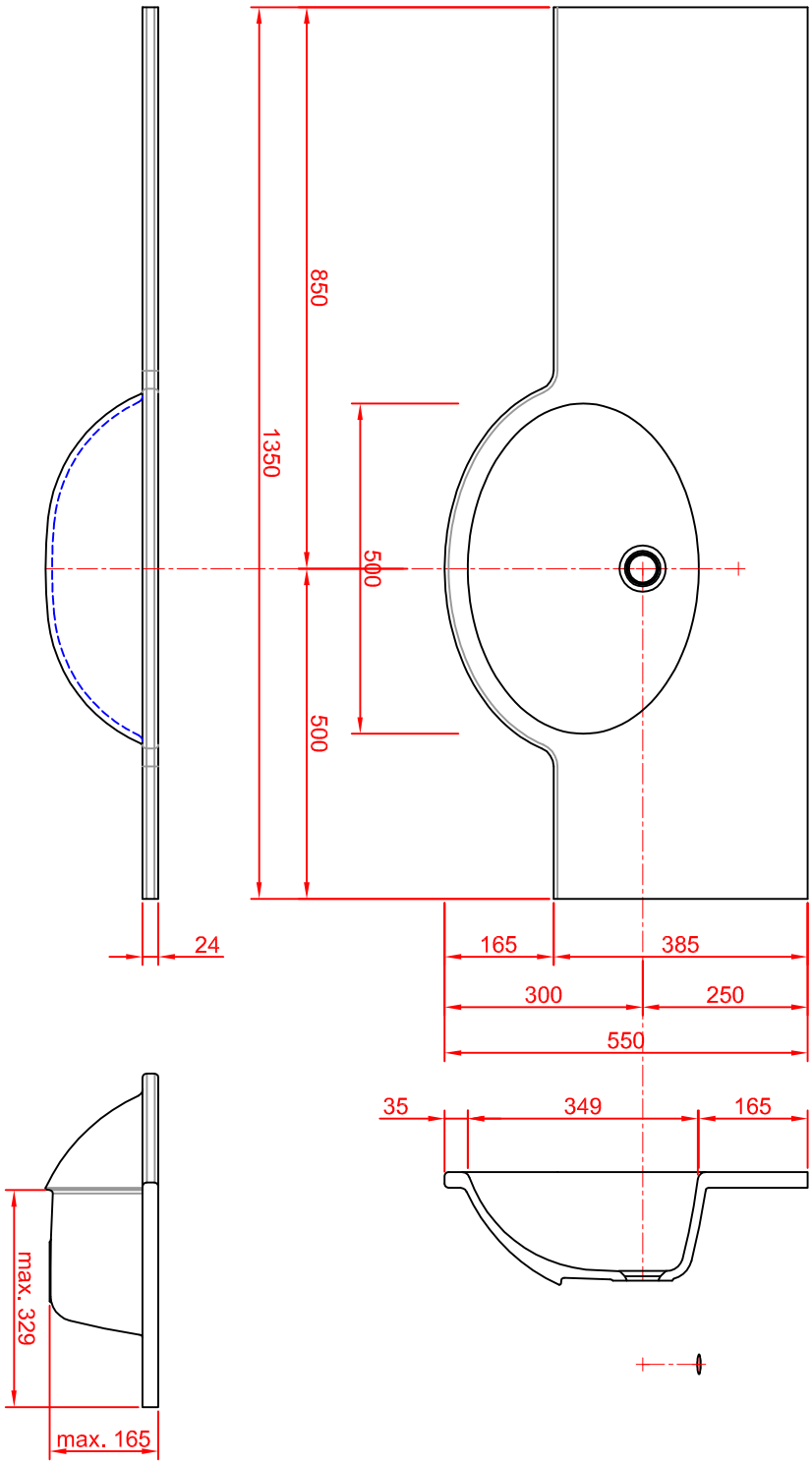
850
1350
500
500
24
165
385
300
250
550
35
349
165
max. 329
max. 165